FOOTBALLフェスタ　第3回　とやまPK選手権大会in富山県総合運動公園

【U-12コース】　　決勝トーナメント　12チーム（予選リーグ1位：4チーム、2位：4チーム、3位：4チーム）

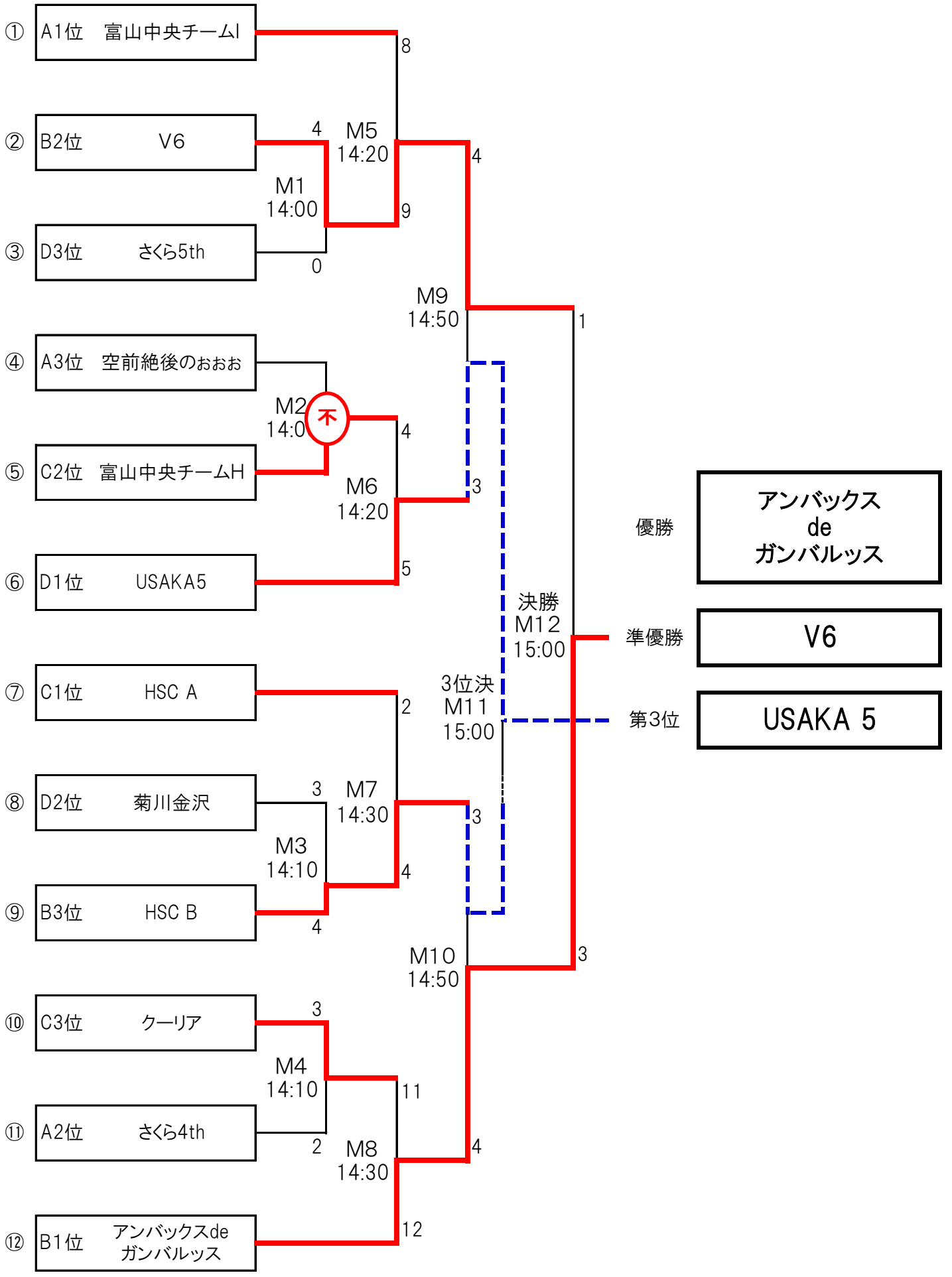

FOOTBALLフェスタ 第3回とやまPK選手権大会in富山県総合運動公園　【U-12コース】

Aブロック　【GOAL①】

	TMゴラッソ	さくら4th	空前絶後のぉぉぉ	富山中央FCチームI	勝点	順位
TMゴラッソ		× 2-3	× 2-4	× 2-3	0	4
さくら4th	○ 3-2		○ 4-3	× 1-3	6	2
空前絶後のぉぉぉ	○ 4-2	× 3-4		× 1-4	3	3
富山中央FCチーム I	○ 3-2	○ 3-2	○ 4-1		9	1

Bブロック　【GOAL②】

	V6	HSC B	アンバックス de ガンバルッス	コスモ	勝点	順位
V6		○ 4-2	× 2-4	○ 4-1	6	2
HSC B	× 2-4		× 1-3	○ 4-1	3	3
アンバックス de ガンバルッス	○ 4-2	○ 3-1		○ 3-0	9	1
コスモ	× 1-4	× 1-4	× 0-3		0	4

Cブロック　【GOAL①、②】

	HSC A	クーリア	チーム杉原	富山中央FCチーム H	勝点	順位
HSC A		○ 5-3	○ 4-2	○ 5-4	9	1
クーリア	× 3-5		○ 4-3	× 4-5	3	3
チーム杉原	× 2-4	× 3-4		× 0-3	0	4
富山中央FCチーム H	× 4-5	○ 5-4	○ 3-0		6	2

Dブロック　【GOAL①、②】

	IMIZU-jr.	USAKA5	さくら5th	菊川金沢	勝点	順位
IMIZU-jr.		× 5-6	× 1-3	× 1-3	0	4
USAKA5	○ 6-5		○ 5-4	○ 3-1	9	1
さくら5th	○ 3-1	× 4-5		× 3-4	3	3
菊川金沢	○ 3-1	× 1-3	○ 4-3		6	2